Разработка системы подготовки сжатого воздуха — степени очистки сжатого воздуха

Генератор сжатого воздуха

В день компрессор с производительностью 1000 м³/ч всасывает следующее количество загрязнений:

- около 333 л воды (относительная влажность при 25 °C составляет 60 %)
- около 1 млрд твердых частиц > 2 мкм
- около 3500 млрд твердых частиц < 2 мкм
- около 2–3 г масляных паров

В день компрессор с производительностью 1000 м³/ч выделяет в пневмосеть в сжатом виде следующие вещества:

- ВОЗДУХ СО 100 % ОТНОСИТЕЛЬНОЙ ВЛАЖНОСТЬЮ (НАСЫЩЕНИЕ ВОДОЙ)
- ОКОЛО 3500 МЛРД ТВЕРДЫХ ЧАСТИЦ < 2 МКМ
- ОКОЛО 2–72 Г МАСЛА (БЕЗМАСЛЯНЫЕ КОМПРЕССОРЫ) ИЛИ
- ОКОЛО 20–2200 Г МАСЛА (МАСЛЯНЫЕ КОМПРЕССОРЫ) [СОГЛАСНО СТАНДАРТУ VDMA 15390:2012 (E)]

Централизованная подготовка сжатого воздуха

Подготовка сжатого воздуха в местах потребления

Примечание: степени очистки согласно ISO 8573-1 рассматривают конкретную точку измерения в пневмосети. Строительные элементы, например, трубопроводы и запорные арматуры, влияют на качество сжатого воздуха и поэтому должны соответствовать определенной степени очистки. Представленные линии подготовки сжатого воздуха, служат только для ориентирования в видах продукции.

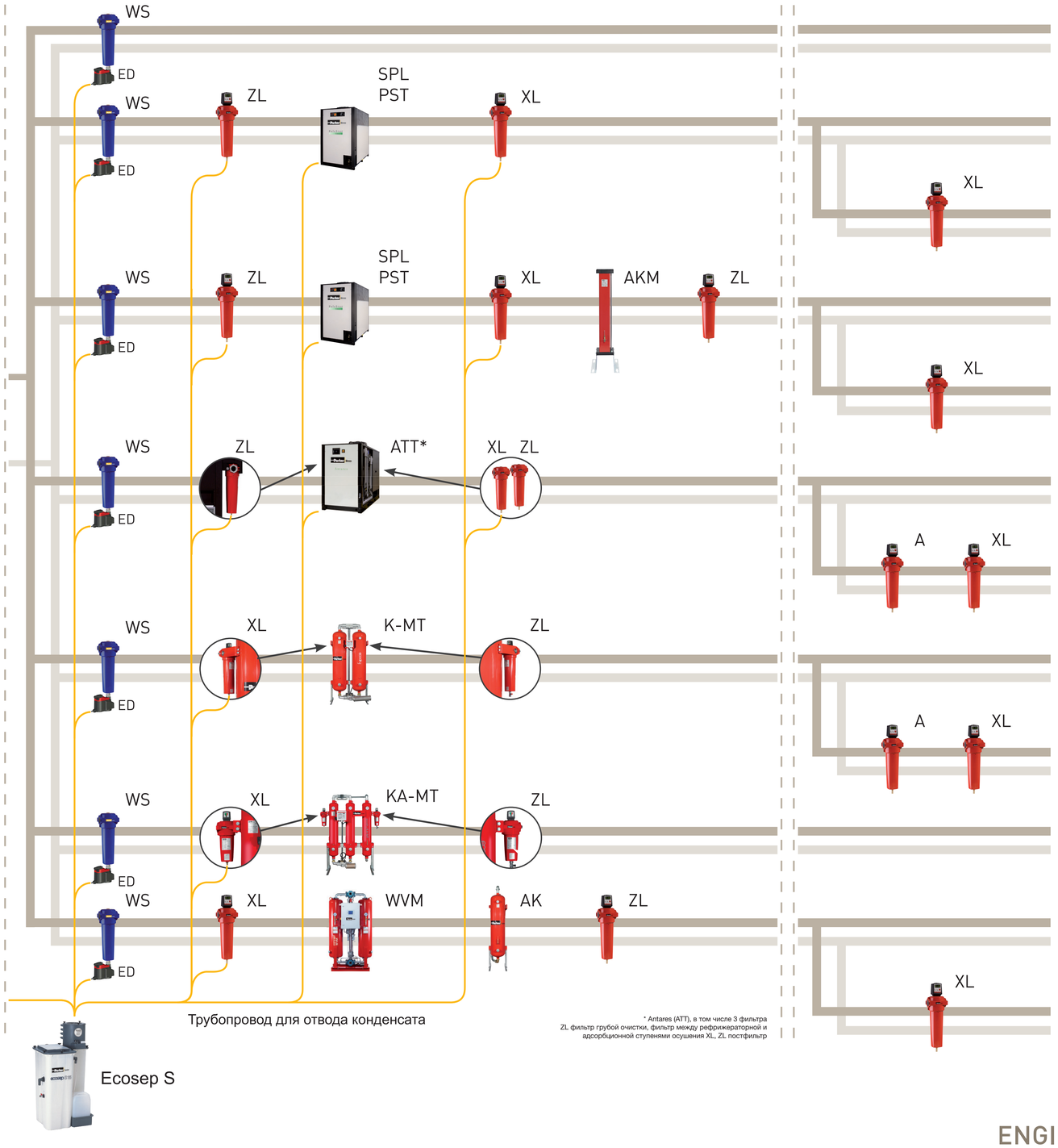

Степени очистки согласно ISO 8573-1:2010

Частицы	Вода и влажность	Масла
–	7-8	–
2	4-6	2
1	4-6	2
2	4-6	1
1	4-6	1
2	1-4	2
1	1-4	1
2	1-2	2
1	1-2	1
2	1-2	1
2	1-2	1
1	1-2	1

Parker Hiross Parker Zander

ENGINEERING YOUR SUCCESS.